SYSTÈME DE RONDEAUX AVEC PLAQUETTES INTERCHANGEABLES POUR TOUR DE POTIER

Accessoire d'aide au tournage pour céramiste.

atelier
CHA HUT

SOMMAIRE

PRÉSENTATION PAGE 3

CARACTÉRISTIQUES TECHNIQUES PAGE 4

KIT “ UN POUR TOUS ” PAGE 6 — 11

KIT “ TAILLE UNIQUE ” PAGE 11 — 17

RONDEAU SIMPLE PAGE 18

CONTACT PAGE 18

PRÉSENTATION

L'atelier CHAHUT est une société artisanale basée à Arudy dans les Pyrénées Atlantiques. Nous travaillons le bois et le métal sous différentes formes. Structures, constructions, objets, ameublements ou encore outils, nous concevons et fabriquons nos pièces à la main. Les rondeaux de potiers constituent notre premier travail en série.

Autrement appelé *bat system* ou *russian dolls*, les rondeaux avec plaquettes amovibles sont des supports d'aide au tournage. Nous proposons deux modèles de rondeaux avec plaquettes : le kit **UN POUR TOUS** avec deux tailles de plaquettes et le kit **TAILLE UNIQUE**, avec une seule taille de plaquettes. Nous réalisons également des rondeaux simples sans plaquettes.

CARACTÉRISTIQUES TECHNIQUES

Les rondeaux avec système de plaquettes interchangeables (poupées russes) et les rondeaux simple **sont adaptables sur des girelles (préalablement perçées) de 300mm ou de 350mm de diamètre.**

Diamètre : 325mm
Épaisseur : 10mm
Matière : MDF hydrofuge

Entretien : Les rondeaux sont à nettoyer à l'éponge humide après chaque usage. Les amas de terre sont à retirer à l'aide d'une spatule. Ils peuvent être entreposés sur la tranche pour les laisser sécher.

Attention /!\ les rondeaux ou les plaquettes ne doivent pas être complètement immergées dans l'eau au risque que le MDF gonfle.

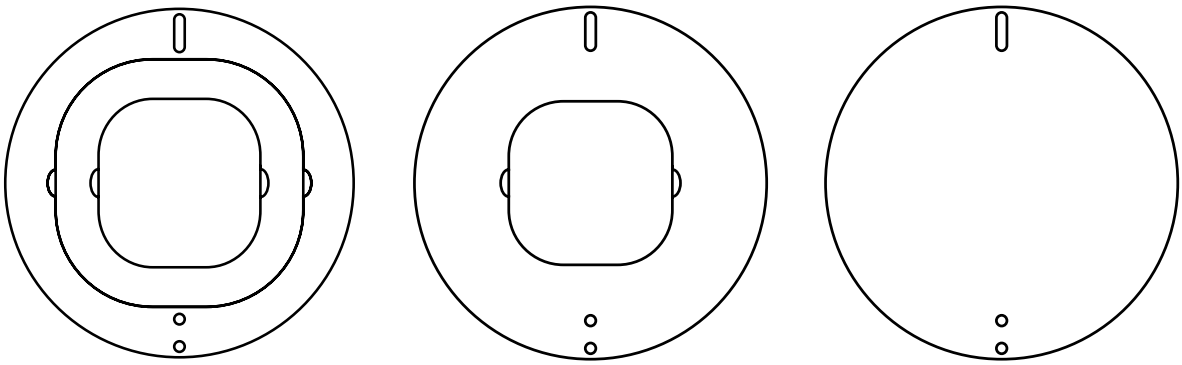

kit UN POUR TOUS

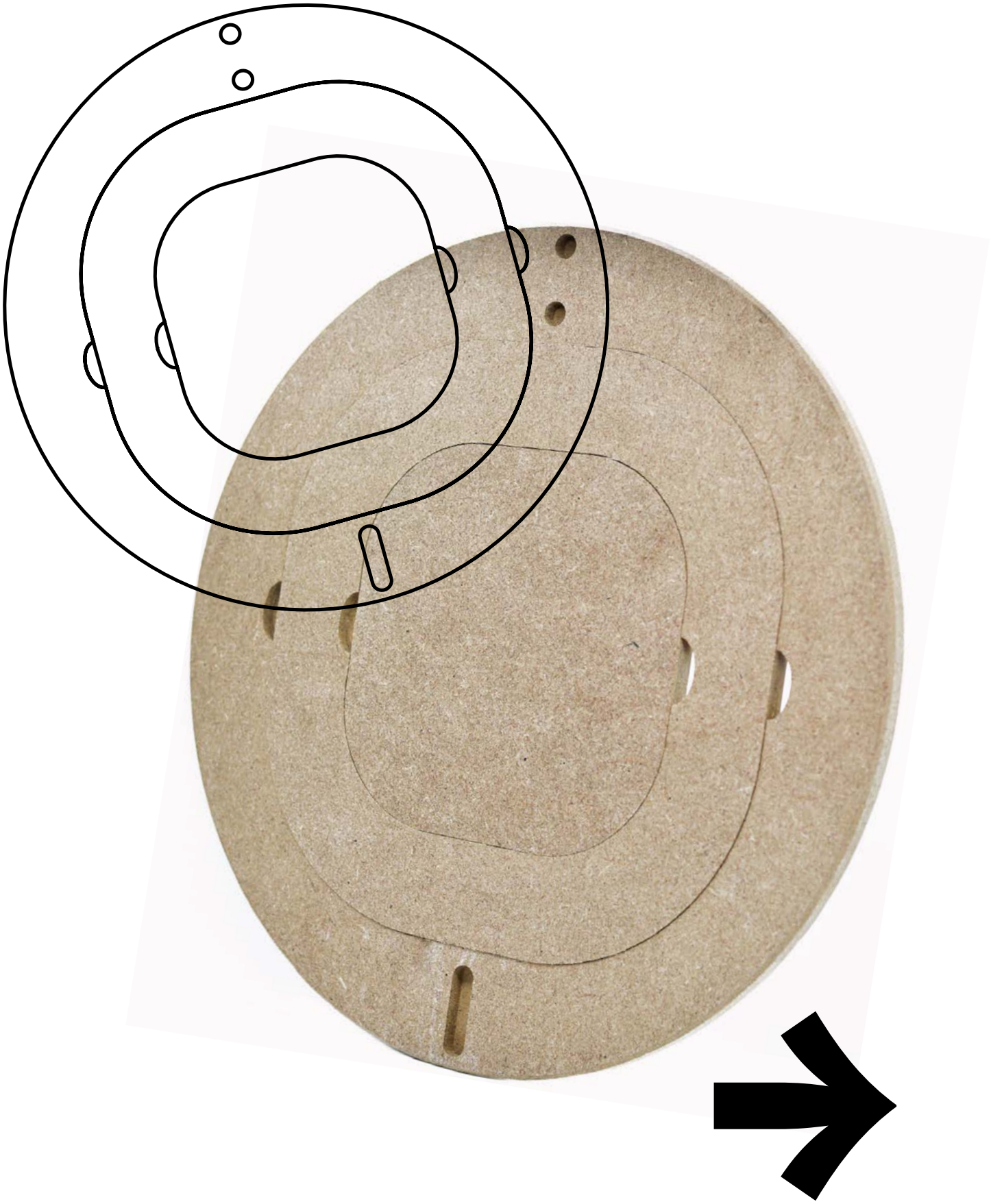

COMPOSITION DU KIT **UN POUR TOUS**	
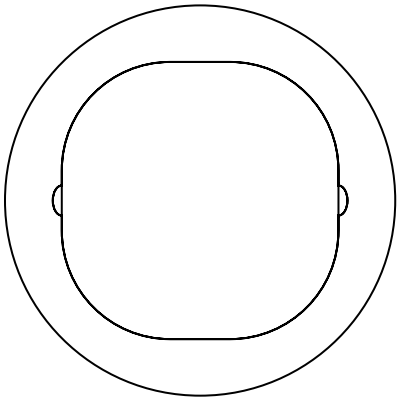	1 base de 325mm de diamètre avec une ouverture de 231x231mm
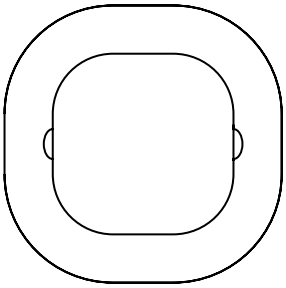	1 intercalaire de 230x230mm avec une ouverture de 151x151mm
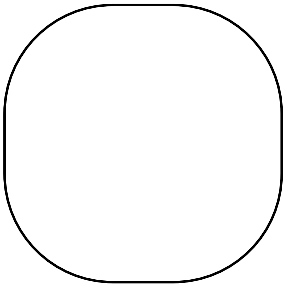	Jeu de 5 plaquettes amovibles de 230x230mm
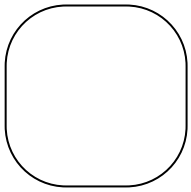	Jeu de 5 plaquettes amovibles de 150x150mm
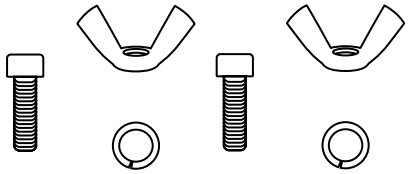	2 vis M6, 2 écrous à oreilles & 2 rondelles grower

ENTRAXE DU PERÇAGE

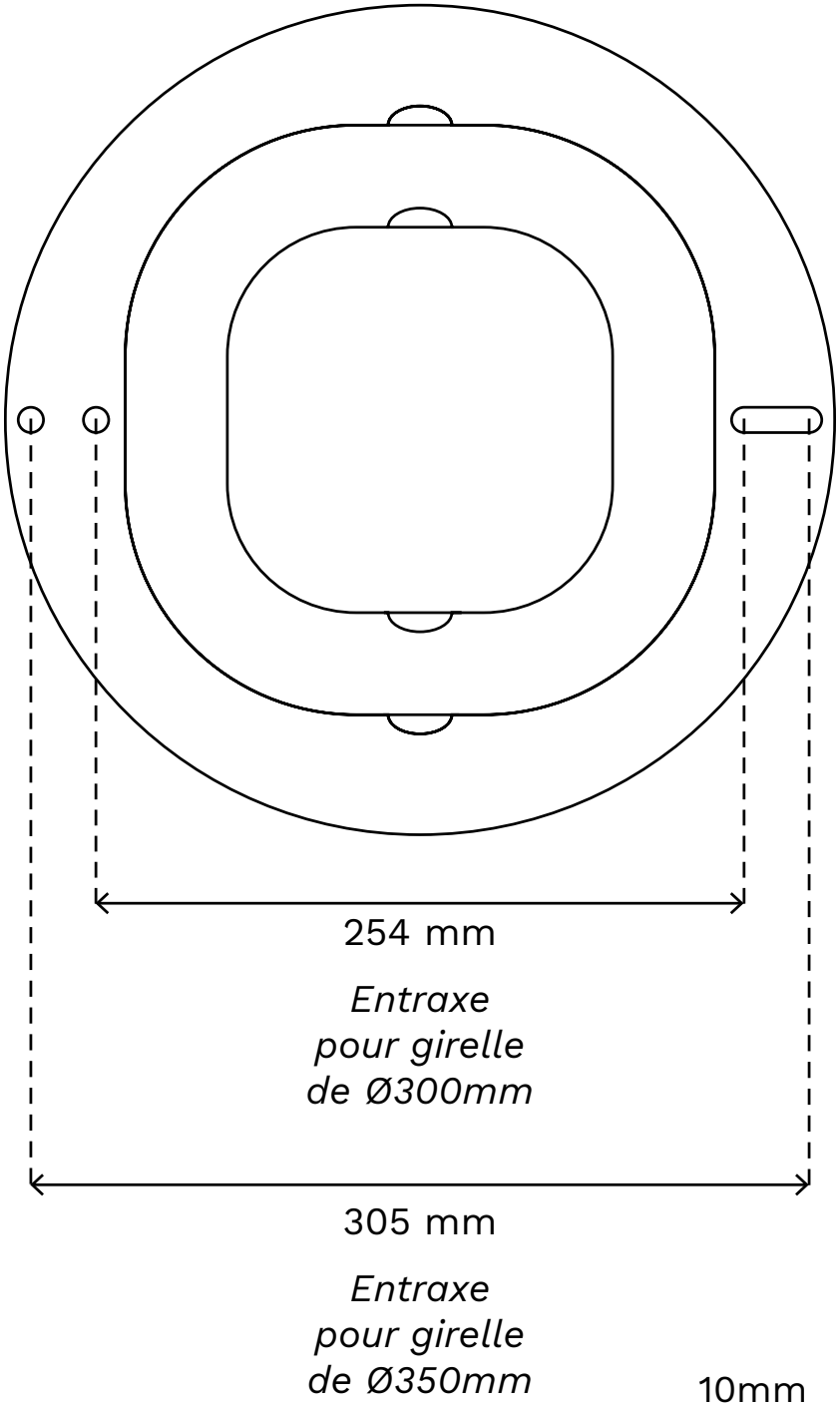

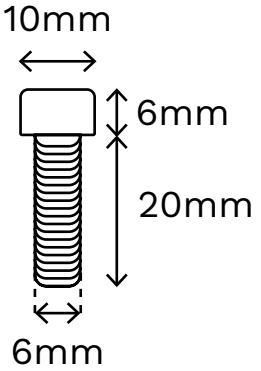

Si votre girelle est déjà percée avec un entraxe différent de ceux indiqués (254 mm ou 305 mm) nous vous invitons à percer votre rondeau.

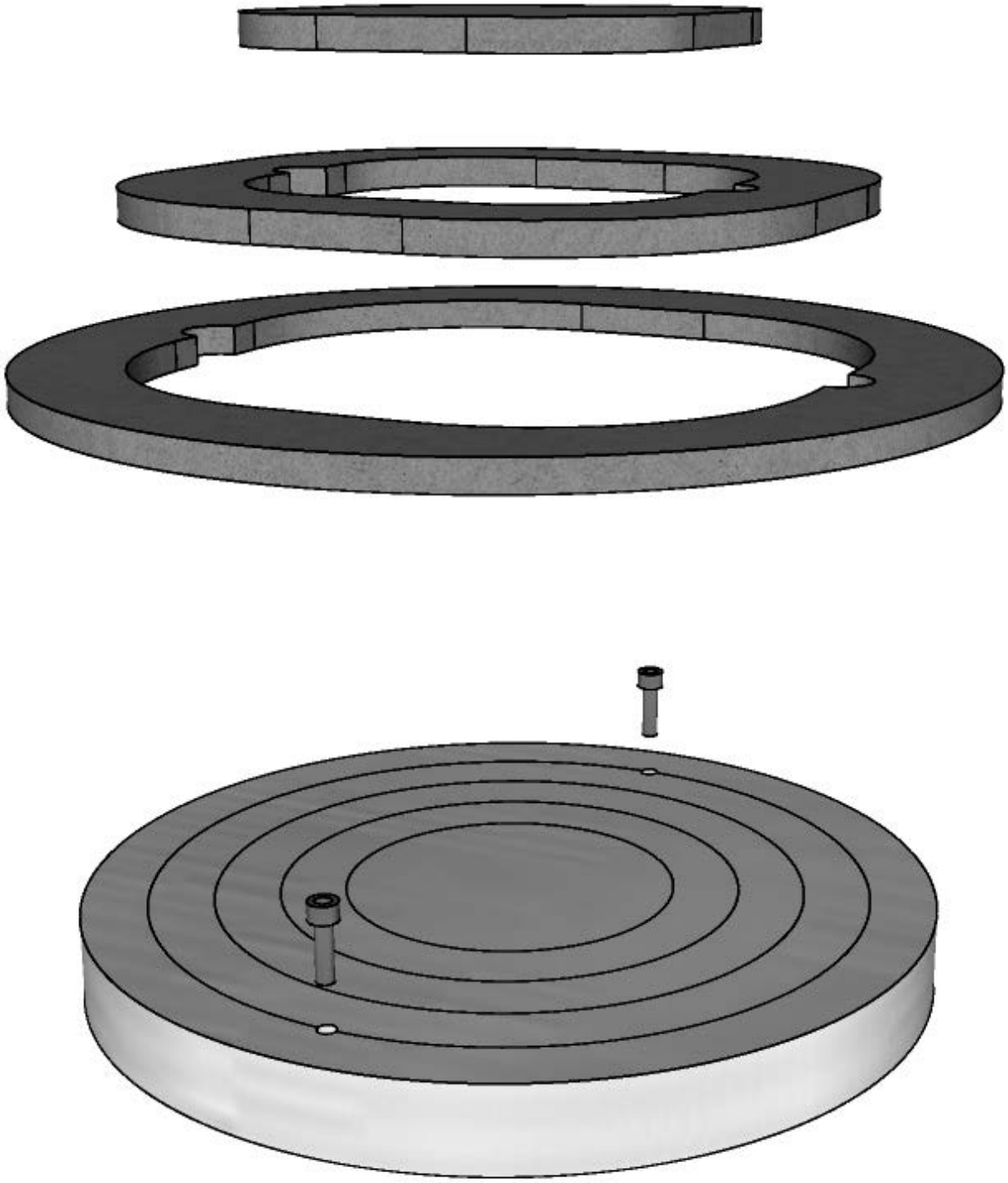

CHA
HUT
CHA
HUT

kit TAILLE UNIQUE

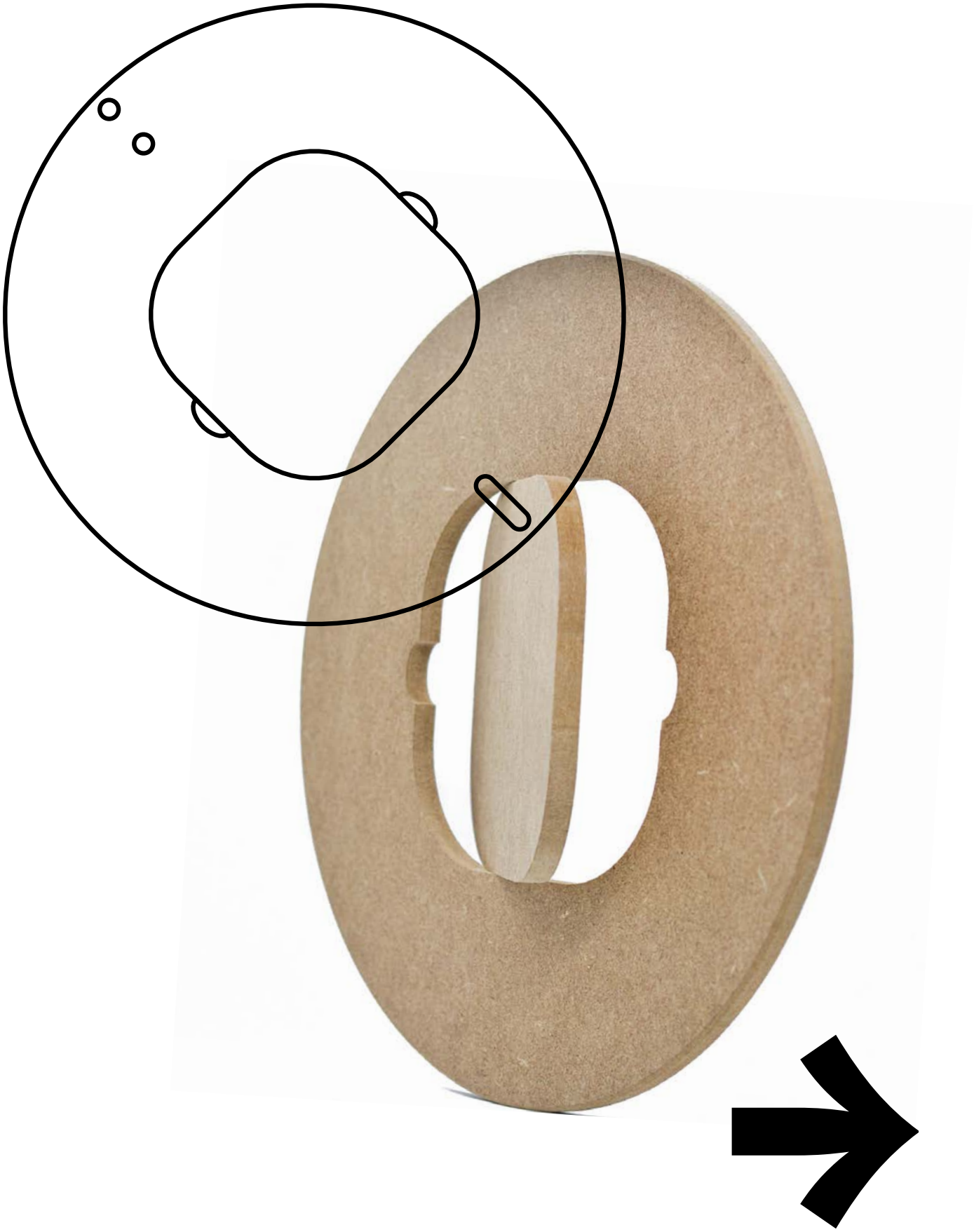

COMPOSITION DU KIT **TAILLE UNIQUE**	
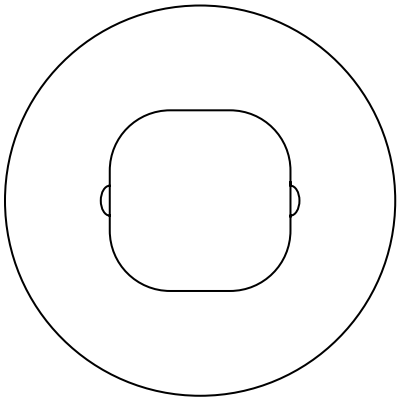	1 base de 325mm de diamètre avec une ouverture de 151x151mm
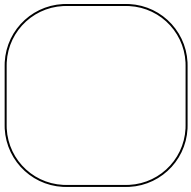	Jeu de 10 plaquettes amovibles de 150x150mm
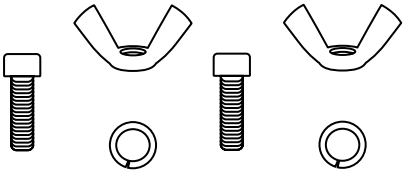	2 vis M6, 2 écrous à oreilles & 2 rondelles grower

ENTRAXE DU PERÇAGE

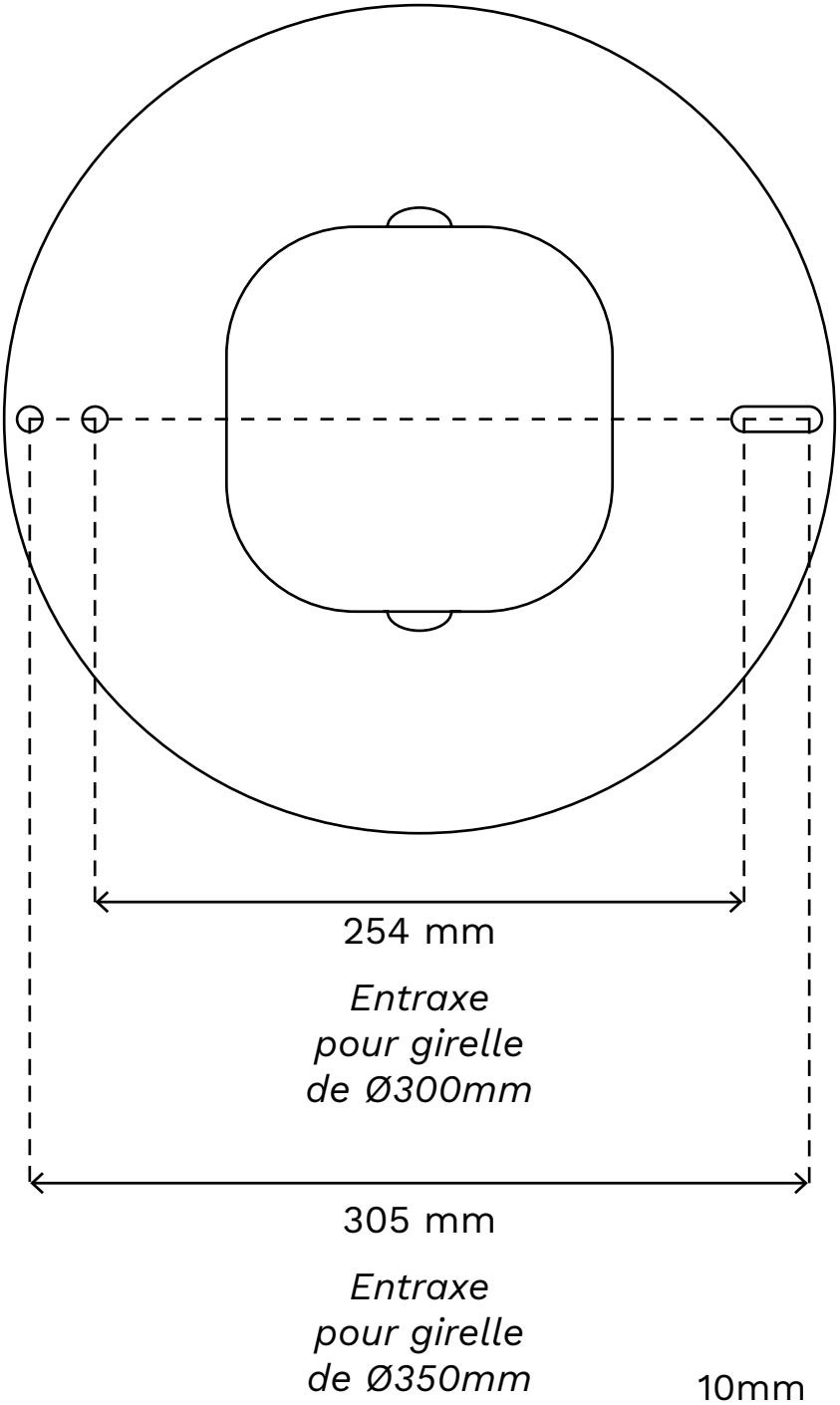

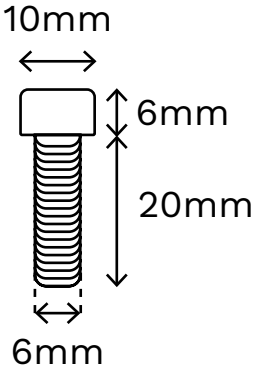

Si votre girelle est déjà percée avec un entraxe différent de ceux indiqués (254 mm ou 305 mm) nous vous invitons à percer votre rondeau.

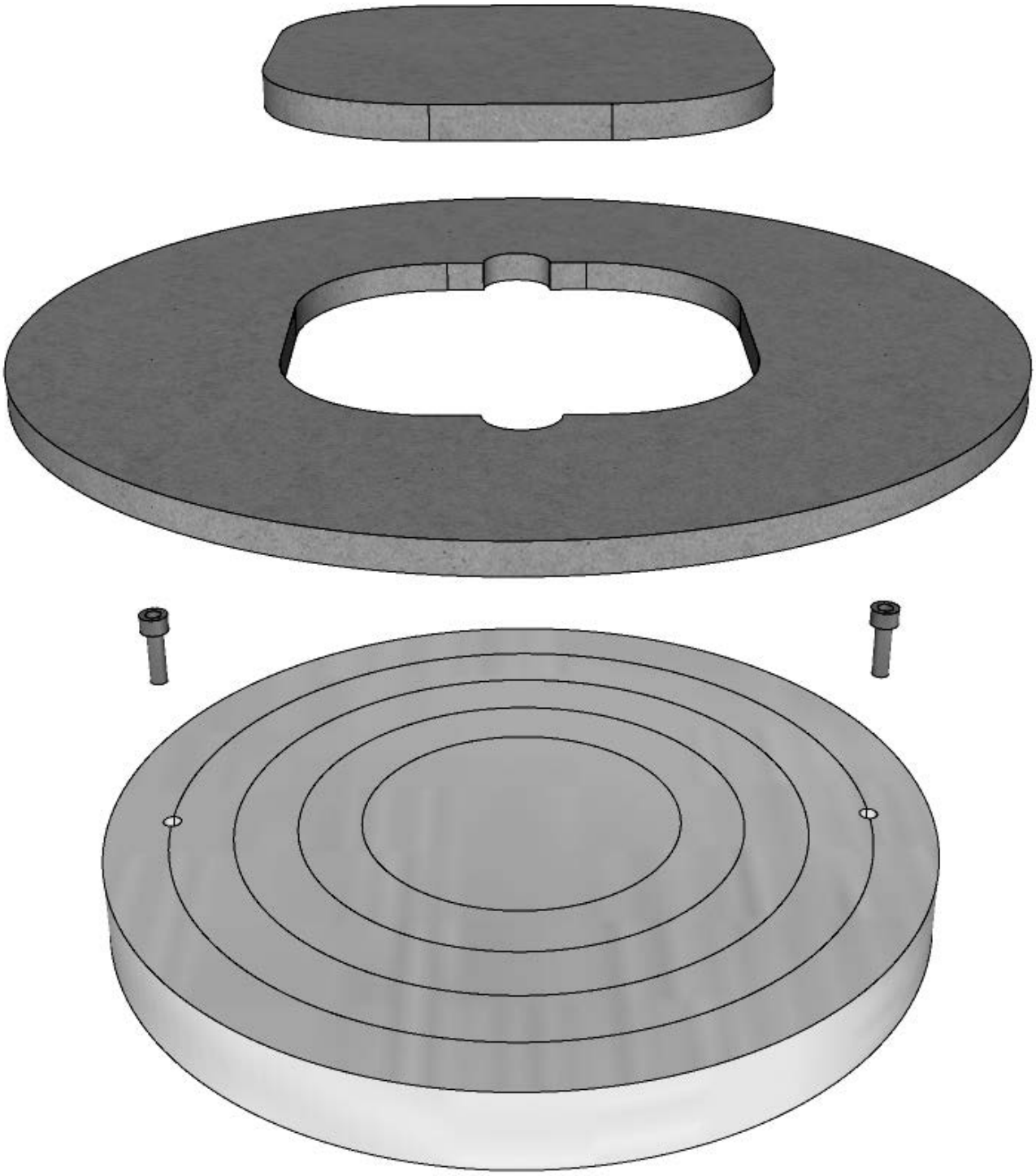

RONDEAU SIMPLE

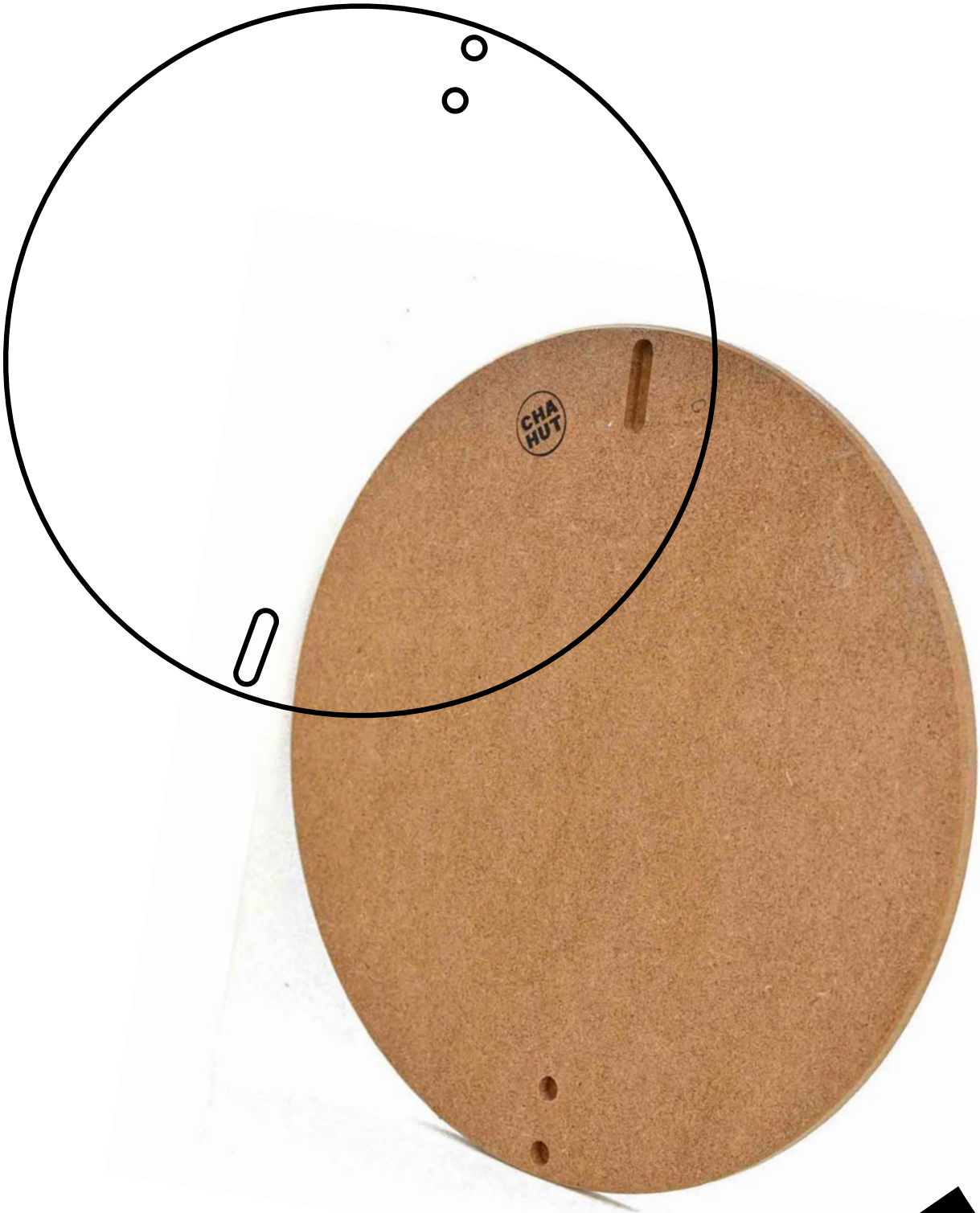

COMPOSITION DU RONDEAU SIMPLE	
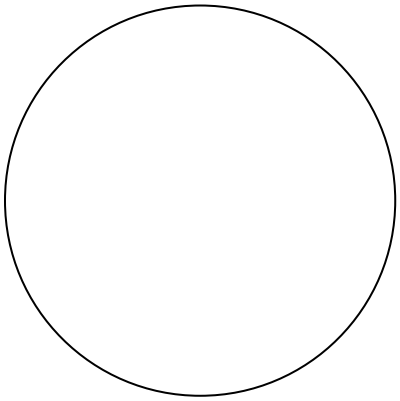	1 base de 325mm de diamètre
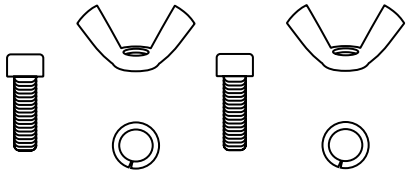	2 vis M6, 2 écrous à oreilles & 2 rondelles grower

ENTRAXE DU PERÇAGE

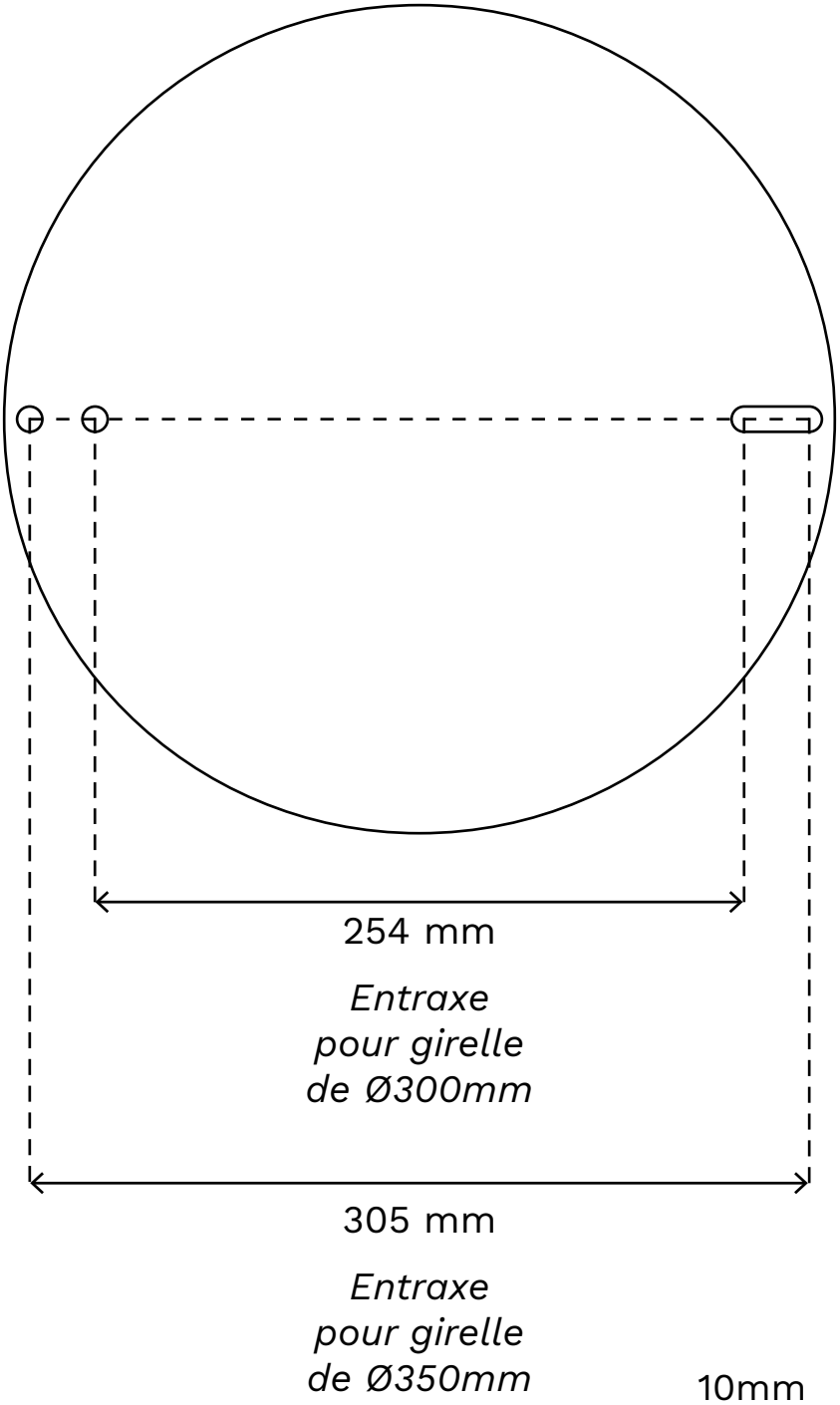

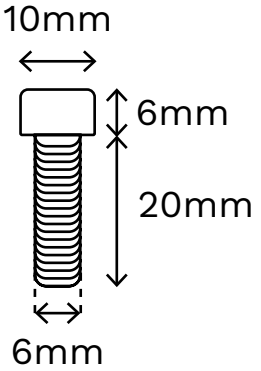

Si votre girelle est déjà percée avec un entraxe différent de ceux indiqués (254 mm ou 305 mm) nous vous invitons à percer votre rondeau.

CHA
HUT

CHA
HUT

CONTACT

Pour tout complément d'information ou pour passer commande, contactez nous par email à l'adresse **contact@atelierchahut.fr** par téléphone au **06 31 05 71 37** ou directement sur la page *contact* de notre site internet **www.atelierchahut.fr**

@atelierchahut